Shield M2COMM Arduino/Raspberry RCZ2

Arduino

Sigfox Shield

IoT ROBOTIX Connecting Things

+ Alimentación: 5V desde el Arduino
+ Temperatura de Operación: -40 a 85 C

Entradas I/O:

+ 6 Entradas I/O del M2COMM.

Comunicaciones:

-Incluye 1 año de Servicio
-Módulo M2COMM RCZ2
-Antena SMA 900 Mhz

Funciones:

+ TX y RX
+ Led de status
+ Geolocalizable por Spotit sigfox

Publicación:
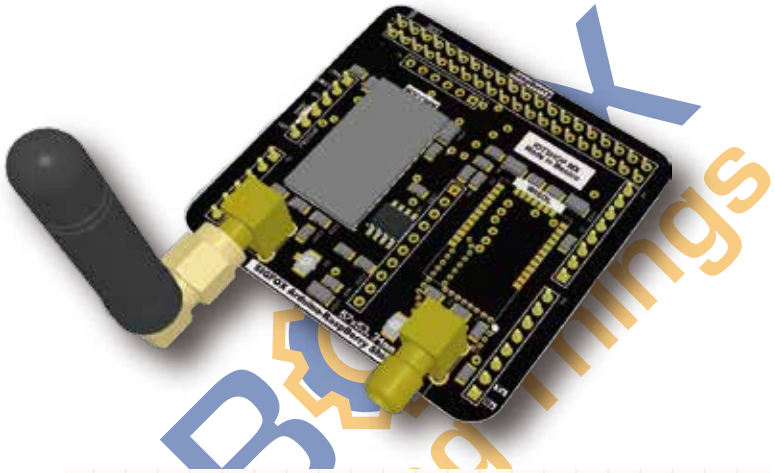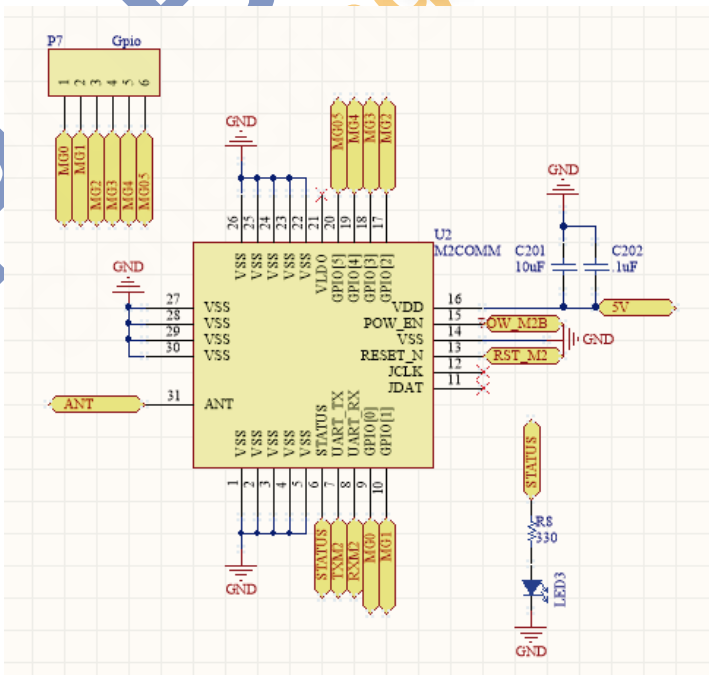
+Redireccionable la información desde el backend de sigfox a cualquier web service, iot-hub, AWS-amazon, etc..